# Датчик осадков и температуры ETOG-56 OJT с монтажным основанием ETOK-1 OJT

Предназначен для работы с метеостанциями ETR2-1550 и ETO2-4550

# ПАСПОРТ ИЗДЕЛИЯ



**Назначение**

**Датчик ETOG-56 OJT** предназначен для определения наличия осадков и измерения температуры подогреваемой поверхности. Монтируется с помощью цилиндрического основания ETOK-1 OJT.
Применяется в электрических и водяных системах подогрева.

**Описание**

Выпавшие осадки замыкают электроды, расположенные на поверхности датчика.
Датчик имеет встроенное термосопротивление, которое регистрирует температуру подогреваемой поверхности. В датчике есть нагревательный элемент, который растапливает снег/лед и испаряет скопившуюся на датчике влагу.
По определенному алгоритму метеостанция включает/выключает обогрев, чтобы определить наличие осадков и температуру поверхности.

**Технические характеристики**

| | |
|---|---|
| Напряжение питания | 24-28 В |
| Мощность нагревательного элемента | 3-4 Вт |
| Материал электродов и корпуса | нержавеющая сталь |
| Степень защиты | IP68 |
| Подводящий кабель | 6 х 0,5 мм$^2$, 25м |
| Температурный диапазон | -40...+70оС |
| Термосопротивление | 12 КОм NTC |
| Размеры датчика | диаметр 60 мм., высота 32 мм. |
| Вес с кабелем | 2570 гр. |
| Размер основания | диаметр 64мм, высота 80 мм. |
| Вес основания | 405 гр. |

**Комплектация**

1. Датчик ETOG-56 OJT с кабелем 25 м. — 1 шт.
2. Монтажное основание ETOK-1 OJT — 1 шт.
3. Винт для крепления датчика — 1 шт.
4. Заглушка — 1 шт.
5. Паспорт изделия — 1 шт.

**Схема подключения датчика**

подогрев датчика
193 Ом
- коричневый
- зеленый

термосопротивление
12 КОм NTC
- серый
- розовый

датчик осадков
сухой >1 МОм
влажный < 100 КОм
- желтый
- белый

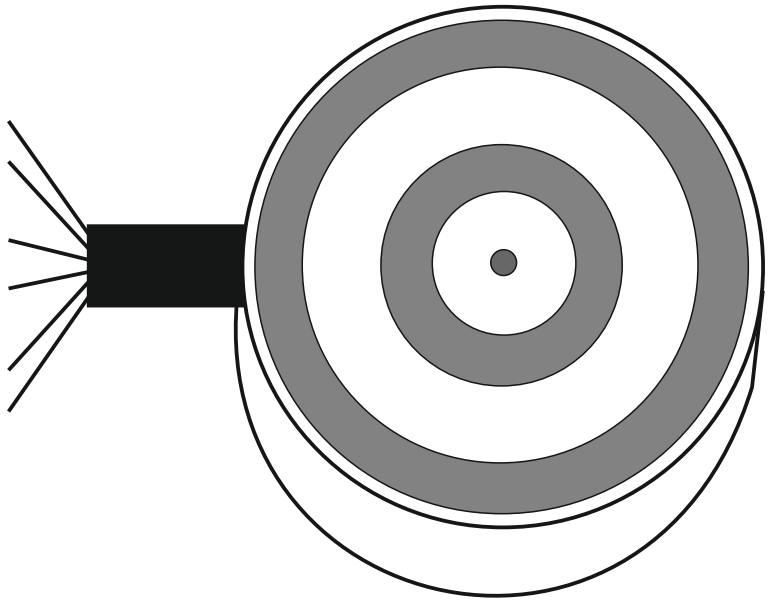

**Монтаж датчика**

Датчик устанавливается в местах, где скапливается лед и снег, которые требуют удаления. Если площадь поверхности большая и разнородная, например, одна часть находится больше в тени, а другая больше на солнце, то есть смысл разбить подогреваемую поверхность на две автономные области со своими греющими кабелями и датчиками. Контроллер ETO2-4550 предусматривает возможность управления двумя площадками по информации от двух датчиков.

**Рис.1.** Сначала монтируется основание ETOK-1 OJT (а). Оно устанавливается на твердый фундамент (б) (бетон или асфальт) таким образом, чтобы его край был расположен горизонтально, заподлицо с поверхностью либо на 1-2 мм ниже ее.

В основание заводится изолирующая трубка (в) диаметром до 23 мм. с кондуктором (г), верхняя часть основания закрывается заглушкой (д), чтобы не допустить попадания туда бетона или асфальта при заливке.

**Рис. 2.** Датчик монтируется после затвердевания бетона/асфальта. Выньте заглушку и с помощью кондуктора осторожно протяните через основание и трубку кабель датчика (е). Сам датчик (ж) фиксируется в основании прилагаемым винтом (з)

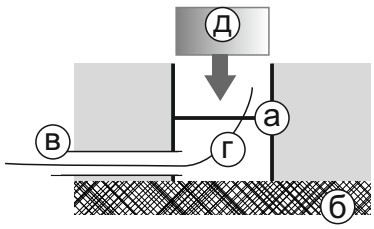


**рис.1**

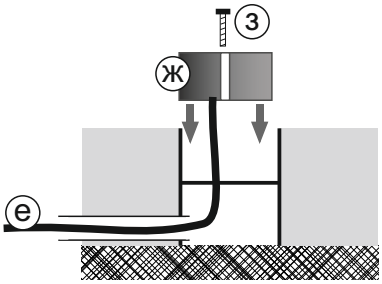


**рис.2**

**Монтаж кабеля датчика**

Кабель датчика нельзя прокладывать параллельно силовым кабелям, чтобы электрические помехи не вызвали сбоев в работе.

Датчик поставляется с кабелем длиной 25м, но его можно нарастить до 200 м экранированным кабелем 6 х 1,5 мм2.

Полное сопротивление кабеля должно быть менее 10 Ом

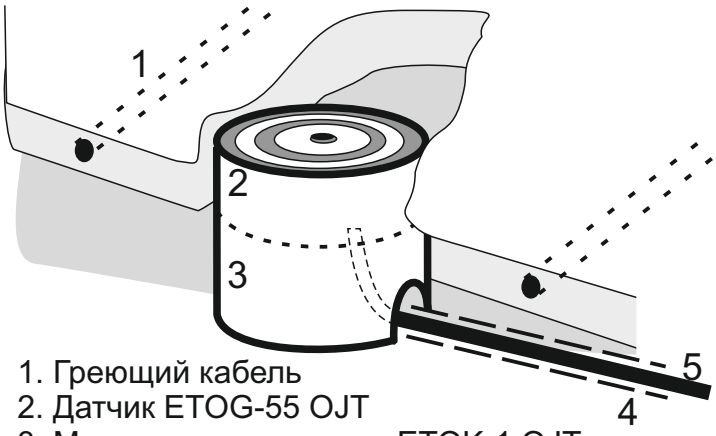


1. Греющий кабель
2. Датчик ETOG-55 OJT
3. Монтажное основание ETOK-1 OJT
4. Изолирующая трубка
5. Кабель датчика

**Схема подключения датчика к метеостанциям ETR2-1550 и ETO2-4550**

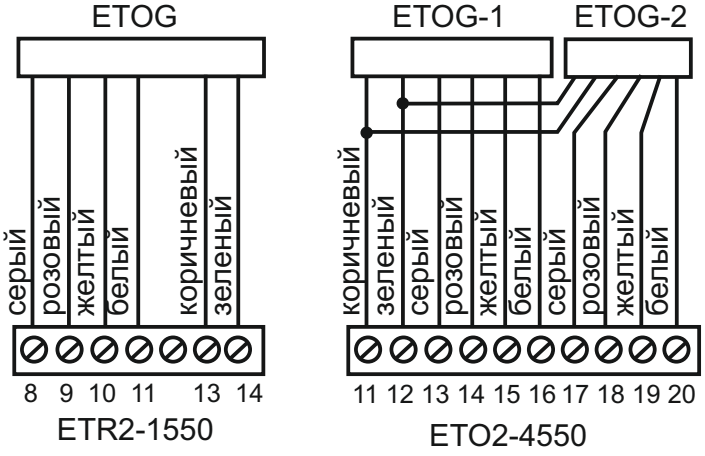


**Экплуатация и обслуживание**

Датчик не требует специального обслуживания. Следует только очищать его от мусора и не допускать механических ударов и повреждений.

**Гарантийные обязательства**

**1.** Если в течение гарантийного периода в купленном у Продавца изделии появляется дефект по причине его несовершенной конструкции, нарушения технологии изготовления или некачественных материалов, Продавец гарантирует выполнение бесплатного гарантийного ремонта или замены изделия (или его части) при соблюдении Покупателем рекомендаций и требований, изложенных в данной инструкции по установке и эксплуатации.

**2.** Гарантия не распространяется на изделия, установленные и эксплуатируемые с нарушением данной инструкции, независимо от причины дефекта.

**3.** Гарантия не распространяется на изделия с неисправностями, возникшими вследствие существенных нарушений технических требований, оговоренных в инструкции по установке и эксплуатации, в том числе нестабильности параметров электрической сети.

**4.** Гарантия не распространяется на изделия, получившие повреждения по причине аварий, небрежного обращения и хранения, а также по причинам, возникшим в процессе транспортировки изделия. Риск повреждения изделия переходит к покупателю с момента подтверждения его приемки.

**5.** Если в течение гарантийного периода какая-либо часть (части) изделия будут заменены частью (частями), которые не рекомендованы к применению, или их качественные характеристики не соответствуют требованиям к изделию, а также если изделие ремонтировалось лицом на то не уполномоченным, Продавец имеет право немедленно прервать гарантию без дополнительного извещения Покупателя.

**6.** Настоящая гарантия дает Покупателю перед Продавцом единственное и исключительное право на выполнение ремонта (замены) изделия, его части (частей), и никаких других прав, включая полную ответственность Покупателя в случае случайных и неизбежных повреждений.

**7.** Обследование дефектного изделия на предмет соответствия ее требованиям инструкции по установке и эксплуатации проводятся Продавцом с последующим составлением акта о причине выявленного дефекта. Решение Продавца по результатам обследования является окончательным.

**8.** Гарантийный ремонт изделия производится Сервисным центром либо лицом на то им уполномоченным. Замененные части дефектного изделия являются собственностью Продавца.

**9.** В случае внесения изменений или исправлений в паспорт или в случае отсутствия такового гарантия снимается.

**10.** В течение гарантийного срока эксплуатации рекламации подаются через предприятие, продавшее изделие.

**Гарантийный срок 5 лет с даты продажи.**

Дата продажи _____

Подпись продавца _____

**ООО «Оптимум»**
196105, г. Санкт-Петербург, Яковлевский пер., д. 11, оф. 26
тел. +7 812 566 0 665
e-mail: info@ojthermostats.ru